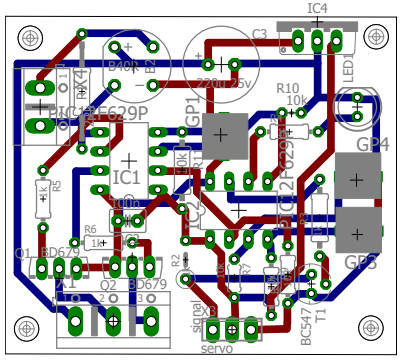

28-1-2026 16:27 C:\Documenten backup\CD TREIN\eagle\locloods deur\deur 12f629.brd