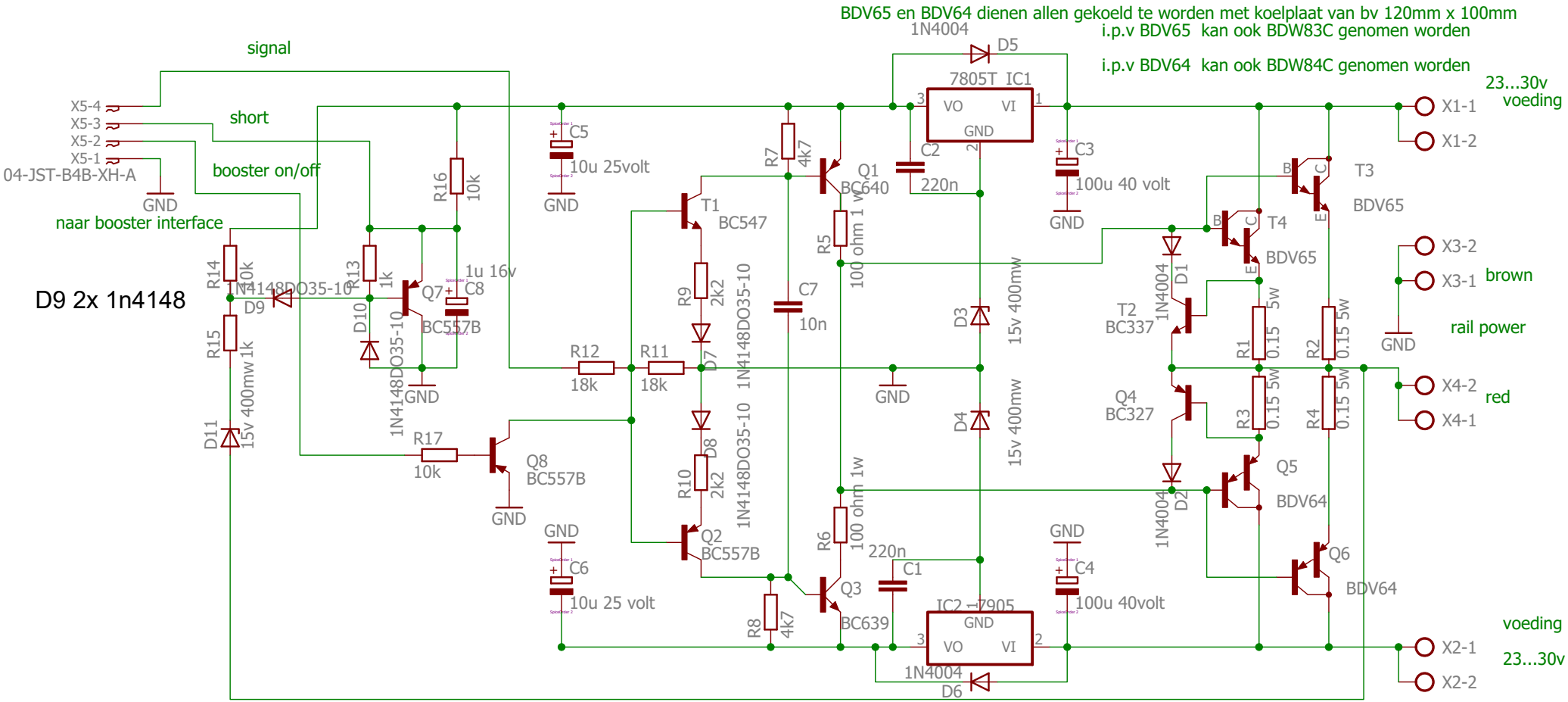

uitgang is nu 18v om deze te verlagen naar 15v vervang d3 d4 en d11 door 12 v zener

De uitgang kan nu 10 A leveren om dit te verlagen naar 5 A verwijder R2,R4 en Q6 plus T3