naar rj12 aansluiting extra booster
en aansluiting naar centrale mdrrc
connector X4 booster

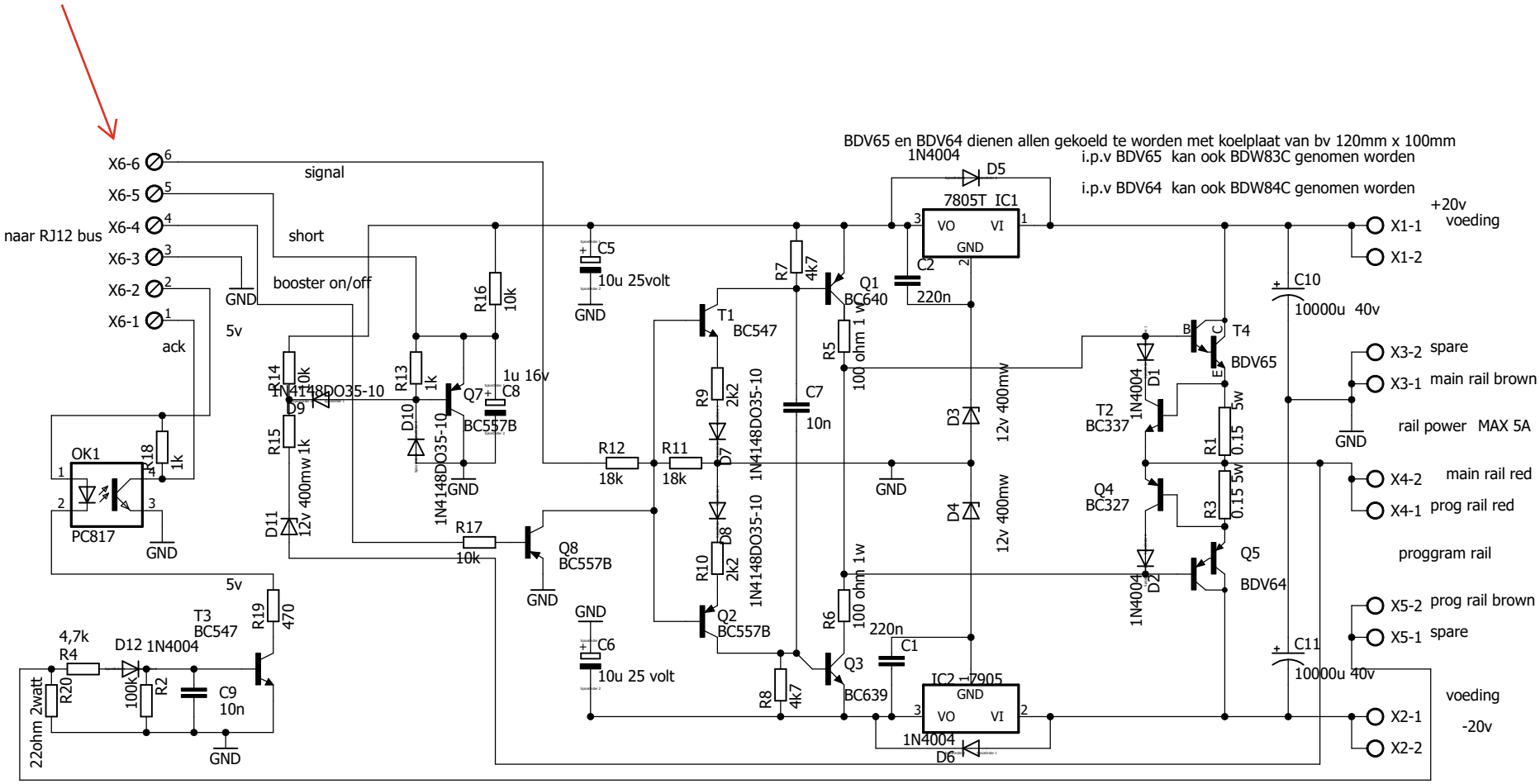

7-12-2025 10:50 C:\Documenten backup\CD TREIN\eagle\Booster\booster 5a.sch (Sheet: 1/1)